URBANÉO les Mines Alès

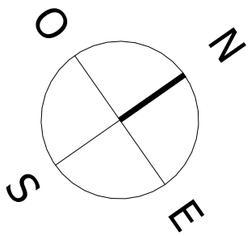

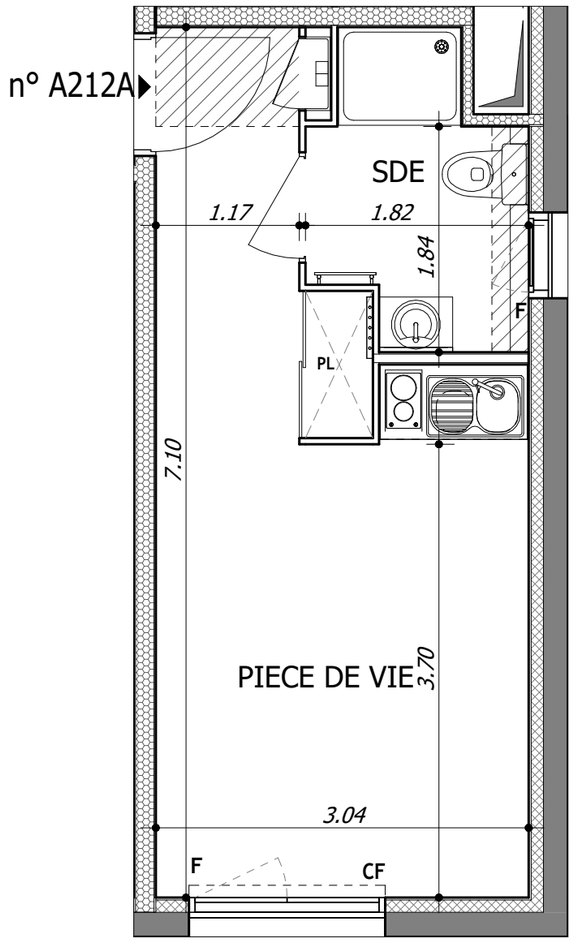

Chemin COMBE Julianne - 30 100 ALES

Studio
Lot n° A212A

BATIMENT A - 2ème ETAGE

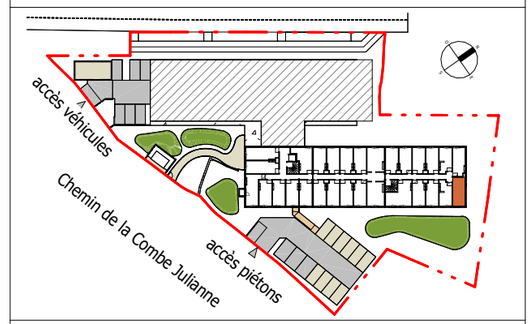

TABLEAU DES SURFACES

(compris placards)

2ème ETAGE

PIECE DE VIE	16.69 m²
SALLE D'EAU	3.84 m²
SURF. TOTALE	**20.53 m²**

PLAN DE RESERVATION

LEGENDE

PF	Porte-fenêtre	LL	Lave-linge
F	Fenêtre	LV	Lave-vaisselle
FA	Fenêtre allège vitrée	CU	Cuisson
CF	Châssis fixe	R	Réfrigérateur
VB	Volet battant	CH	Chaudière
GC	Garde corps	PL	Placard
	Tableau électrique		Soffites et faux-plafond
	Maçonnerie		SAD

Des modifications sont susceptibles d'être apportées à ce plan en fonction des nécessités techniques, de la réalisation tant en ce qui concerne les dimensions libres que l'équipement. Les surfaces sont approximatives. Les retombées, soffites, faux plafond, équipements sanitaires ainsi que le calepinage et dimensions des carrelages sont figurés à titre indicatif, et peuvent subir des modifications pour impératif technique. Les appareils ménagers ne sont pas fournis. Les volets roulants seront prévus conformément à la notice de vente. Les coffres de volet roulant ne sont pas représentés et seront débordants à l'intérieur. La hauteur des seuils au droit des porte-fenêtres sur balcons ou terrasses pourra varier de 5 à 35 cm à partir du sol intérieur. La hauteur entre le jardin et la terrasse pourra varier entre 0 et 60 cm. Les jardins ne seront pas nécessairement plats et pourront comporter des talus et des pentes.

DATE : 20/10/2025

MARIGNAN

PLAN NOTAIRE

0 1m 2m